PODRĘCZNIK OBSŁUGI

KLIMATYZATOR

Przed przystąpieniem do obsługi urządzenia należy dokładnie przeczytać instrukcję obsługi i przechowywać ją w łatwo dostępnym miejscu, aby móc w każdej chwili do niej sięgnąć.

POLSKI

www.lg.com

MFL72017403
Rev.01_121225

Copyright © 2024-2025 LG Electronics. Wszelkie prawa zastrzeżone.

SPIS TREŚCI

Zamieszczone w instrukcji ilustracje lub treści mogą różnić się w zależności od modelu posiadanego przez użytkownika.

Niniejszy podręcznik może podlegać zmianom wprowadzanym przez producenta.

INSTRUKCJE DOTYCZĄCE BEZPIECZEŃSTWA

PRZECZYTAJ WSZYSTKIE INSTRUKCJE PRZED UŻYCIEM 4

Wiadomość dotycząca bezpieczeństwa 4

INSTRUKCJE DOTYCZĄCE OSTRZEŻEŃ 4

Bezpieczeństwo techniczne 4

Instalacja 6

Operacja 7

Bezprzewodowy pilot zdalnego sterowania 9

Konserwacja 9

Czynnik chłodniczy 9

INSTRUKCJE DOTYCZĄCE PRZESTRÓG 10

Instalacja 10

Operacja 11

Konserwacja 12

UŻYTKOWANIE

Przed użyciem 13

Uwagi dotyczące eksploatacji 13

Propozycje umożliwiające oszczędzanie energii 13

Ogólne informacje o produkcie 14

4-kierunkowa kaseta 14

Wyświetlacz 16

Funkcja automatycznego ponownego uruchamiania 16

KONSERWACJA

Czyszczenie 17

Częstotliwość czyszczenia 17

Czyszczenie filtra powietrza 18

Czyszczenie czujnika PM1.0 24

Czyszczenie filtra powietrza (typ z podnoszoną kratką) 25

Wskazówki dotyczące konserwacji 28

Przed długimi okresami nieużywania 28

Po długich okresach nieużywania 28

ROZWIĄZYWANIE PROBLEMÓW

Przed wezwaniem serwisu 29
Funkcja autodiagnostyki 29
Operacja 29
Wydajność 32
Wzywanie serwisu 33
Sytuacje wymagające wezwania serwisu 33

INSTRUKCJE DOTYCZĄCE BEZPIECZEŃSTWA

PRZECZYTAJ WSZYSTKIE INSTRUKCJE PRZED UŻYCIEM

Poniższe wytyczne dotyczące bezpieczeństwa mają za zadanie zapobiegać nieprzewidzianym zagrożeniom i uszkodzeniom wynikającym z nieprawidłowej lub niezgodnej z zasadami bezpieczeństwa obsługi urządzenia.

Wytyczne podzielono na kategorie „OSTRZEŻENIE” oraz „UWAGA” opisane poniżej.

Wiadomość dotycząca bezpieczeństwa

⚠ Symbol ten wskazuje działania oraz zagadnienia, z którymi może wiązać się zagrożenie.
Należy uważnie przeczytać sekcje oznaczone tym symbolem i postępować zgodnie z instrukcją, aby uniknąć zagrożeń.

⚠ **OSTRZEŻENIE**

Wskazuje, że nieprzestrzeganie instrukcji może powodować poważne obrażenia lub śmierć.

⚠ **UWAGA**

Wskazuje, że nieprzestrzeganie instrukcji może powodować lekkie obrażenia lub uszkodzenia produktu.

INSTRUKCJE DOTYCZĄCE OSTRZEŻEŃ

⚠ OSTRZEŻENIE

- Aby ograniczyć ryzyko wybuchu, pożaru, śmierci, porażenia prądem, obrażeń i oparzeń podczas używania produktu, należy stosować podstawowe środki ostrożności, m.in.:

Bezpieczeństwo techniczne

- Niniejsze urządzenie może być obsługiwane przez dzieci powyżej 8 roku życia i osoby o obniżonych zdolnościach fizycznych,

sensorycznych lub umysłowych, a także osoby nieposiadające doświadczenia i wiedzy, pod warunkiem zapewnienia nadzoru, poinstruowania w zakresie bezpiecznego użytkowania urządzenia oraz zapoznania z istniejącymi zagrożeniami. Dzieci nie powinny bawić się urządzeniem. Czyszczenie i konserwacja (mieszczące się w zakresie czynności wykonywanych przez użytkownika) nie mogę być prowadzone przez dzieci pozostawione bez nadzoru.

- Urządzenie nie jest przeznaczone do użytku przez osoby (również dzieci) o ograniczonych zdolnościach psychicznych, umysłowych lub oceny oraz przez osoby niedoświadczone. Chyba, że są pod nadzorem lub otrzymały instrukcje dotyczące użytkowania urządzenia od osoby odpowiedzialnej za ich bezpieczeństwo. Dzieci powinny pozostawać pod nadzorem, aby zapewnić, że nie bawią się urządzeniem.
- Wykonywanie montażu i napraw przez nieupoważnione osoby może stanowić zagrożenie dla użytkownika i innych osób.
- Informacje zawarte w niniejszej instrukcji są przeznaczone dla wykwalifikowanego technika serwisowego zaznajomionego z procedurami bezpieczeństwa i wyposażonego w odpowiednie narzędzia i przyrządy testowe.
- Niezapoznanie się z wytycznymi zawartymi w niniejszej instrukcji i nieprzestrzeganie ich może skutkować awarią sprzętu, uszkodzeniem mienia, obrażeniami i/lub śmiercią.
- Czynnik chłodniczy i gaz porotwórczy do izolacji wykorzystane w urządzeniu wymagają specjalnych procedur utylizacji. Przed ich utylizacją należy skonsultować się z pracownikiem serwisu lub osobą o podobnych kwalifikacjach.
- W razie konieczności wymiany kabla zasilającego związane z tym czynności powinny zostać wykonane przez autoryzowany personel z wykorzystaniem oryginalnych części zamiennych.
- Jeśli kabel zasilający jest uszkodzony, w celu uniknięcia zagrożenia jego wymianą powinien zająć się producent, pracownik jego serwisu lub osoba o podobnych kwalifikacjach.
- Urządzenie należy zainstalować zgodnie z krajowymi przepisami dotyczącymi okablowania.

- Urządzenie musi być prawidłowo uziemione.
- Nie odcinać i nie usuwać bolca uziemiającego wtyczki zasilania.
- Podłączenie przewodu uziemienia do śruby pokrywy gniazdka zasilania nie jest równoznaczne z uziemieniem urządzenia, chyba że śruba pokrywy jest wykonana z metalu, nie posiada izolacji, a gniazdko zasilania jest uziemione z wykorzystaniem domowej instalacji elektrycznej.
- W razie jakichkolwiek wątpliwości dotyczących prawidłowości uziemienia klimatyzatora zlecić kontrolę gniazdka zasilania i obwodu wykwalifikowanemu elektrykowi.

Instalacja

- Przed instalacją lub przenoszeniem klimatyzatora skontaktować się z autoryzowanym centrum serwisowym.
- W celu przeprowadzenia czyszczenia lub konserwacji klimatyzatora należy skontaktować się z przedstawicielem, sprzedawcą, wykwalifikowanym elektrykiem lub autoryzowanym centrum serwisowym.
- Zabrania się klientowi samodzielnej instalacji, demontażu ani ponownej instalacji urządzenia. Instalacja i naprawa przez osoby nieupoważnione może stanowić zagrożenie dla użytkownika i innych osób.
- W celu wykonania prac przy instalacji elektrycznej skontaktować się z przedstawicielem, sprzedawcą, wykwalifikowanym elektrykiem lub autoryzowanym centrum serwisowym.
- Nie próbować wykonywać prac elektrycznych ani uziemiających w przypadku braku odpowiednich uprawnień. Prace elektryczne i związane z uziemieniem należy skonsultować z przedstawicielem.
- Do instalacji urządzenia nie należy wykorzystywać uszkodzonych uchwytow.
- Upewnić się, że stan obszaru instalacji nie uległ pogorszeniu w wyniku upływu czasu.

- Upewnić się, że są używane wyłącznie akcesoria wyprodukowane przez firmę LG, zaprojektowane specjalnie do użytku z urządzeniem. Ich instalację należy zlecić specjalistom.
- Nigdy nie instalować jednostki zewnętrznej na ruchomej podstawie ani w miejscu, z którego może spaść.
- Nie instalować jednostki w środowiskach potencjalnie wybuchowych.
- Nie montować klimatyzatora w miejscu, w którym przechowywane są łatwopalne ciecze lub gazy, m.in. benzyna, propan, rozcieńczalnik do farb.
- Zamontować panel i pokrywę skrzynki sterowniczej w bezpieczny sposób.
- Przed użyciem urządzenia zamontować oddzielne gniazdko elektryczne i wyłącznik różnicowo-prądowy.
- Używać standardowego wyłącznika automatycznego i bezpiecznika zgodnego z danymi znamionowymi klimatyzatora.
- Z kablem zasilającym tego urządzenia nie należy używać rozdzielaczy, przedłużaczy ani adapterów.
- Wewnętrzne/zewnętrzne połączenia przewodów muszą być dobrze zamocowane, a kabel powinien być właściwie poprowadzony tak, aby nie oddziaływała na niego żadna siła mogąca wyciągnąć przewody z zacisków. Niewłaściwe lub luźne połączenia mogą generować ciepło lub spowodować pożar.
- Nie łączyć przewodu uziemiającego z przewodem rurowym gazu, prętem odgromowym ani telefonicznym przewodem uziemiającym.
- Użyć niepalnego gazu (azotu) do kontroli szczelności i odpowietrzania; w przypadku użycia sprężonego powietrza lub gazu łatwopalnego istnieje ryzyko pożaru lub wybuchu.

Operacja

- Nie modyfikować ani nie przedłużać przewodu zasilającego. Przetarta lub zerwana izolacja przewodu zasilającego może skutkować pożarem lub porażeniem prądem. Taki przewód należy wymienić.
- Pilnować, żeby przewód zasilający nie był brudny, poluzowany ani uszkodzony.

- Nie kłaść żadnych przedmiotów na kablu zasilania.
- Zadbać o to, żeby przewód zasilający nie mógł być wyciągnięty ani uszkodzony podczas pracy urządzenia.
- Nigdy nie dotykać, nie obsługiwać ani nie naprawiać klimatyzatora wilgotnymi rękami.
- Nie wkładać rąk ani innych przedmiotów do wlotu lub wylotu powietrza w trakcie pracy klimatyzatora.
- Dopilnować, aby żadne osoby, szczególnie dzieci, nie wspinały się na jednostkę zewnętrzną i nie uderzały jej.
- Używać tylko części podanych na wykazie części serwisowych. Nigdy nie podejmować prób modyfikacji wyposażenia.
- Nie dotykać przewodu rurowego czynnika chłodniczego, przewodu rurowego wody ani innych części wewnętrznych, gdy jednostka pracuje lub bezpośrednio po zakończeniu pracy.
- W pobliżu klimatyzatora nie pozostawiać substancji łatwopalnych, takich jak benzyna, benzol lub rozpuszczalnik.
- Nie włączać klimatyzatora na dłuższy czas w małych pomieszczeniach o niedostatecznej wentylacji.
- Jeśli jednocześnie używany jest klimatyzator i urządzenie grzewcze, jak np. grzejnik, należy pamiętać o odpowiednim wietrzeniu pomieszczenia.
- Nie blokować przepływu powietrza na wlocie i wylocie.
- Odciąć zasilanie w razie zaobserwowania jakichkolwiek hałasów, zapachu lub dymu wydobywającego się z klimatyzatora.
- W razie zanurzenia klimatyzatora w wodzie skontaktować się z autoryzowanym centrum serwisowym.
- W razie wycieku gazu (np. freonu, propanu, LPG itp.) dobrze przewietrzyć pomieszczenie przed ponownym włączeniem klimatyzatora.
- Zatrzymać pracę i zamknąć okno w przypadku burzy lub huraganu. Jeżeli jest to możliwe, usunąć produkt z okna zanim nadciągnie huragan.

Bezprzewodowy pilot zdalnego sterowania

- Nigdy nie umieszczać w jednym pilocie jednocześnie baterii różnych typów ani starych i nowych baterii.
- Nie ładować ponownie baterii ani nie demontować ich.
- Baterie utylizować w miejscu, w którym nie istnieje ryzyko pożaru.
- Zaprzestać używania pilota w razie stwierdzenia wycieku z baterii. Jeśli wyciekający elektrolit wejdzie w kontakt z ubraniem lub skórą, należy zmyć je czystą wodą.
- W razie połknięcia płynu, który wyciekł z baterii, należy dokładnie wypłukać usta i skonsultować się z lekarzem.
- Nie dopuścić do zamoczenia jednostki wewnętrznej ani pilota zdalnego sterowania.

Konserwacja

- Przed przystąpieniem do czyszczenia lub konserwacji należy odłączyć zasilanie i poczekać, aż wentylator zakończy pracę.
- Podczas serwisowania i wymiany części urządzenie powinno być odłączone od źródła zasilania.

Czynnik chłodniczy

- Przestrzegać norm dotyczących obchodzenia się z czynnikiem chłodniczym i klimatyzatorem oraz demontażu klimatyzatora obowiązujących w danym regionie lub kraju.
- Używać tylko czynnika chłodniczego zgodnego ze specyfikacjami na etykiecie klimatyzatora.
- Nie wprowadzać do układu powietrza ani żadnego gazu oprócz określonego czynnika chłodniczego.
- Podczas montażu lub naprawy nie dotykać wyciekającego czynnika chłodniczego.
- W razie wycieku gazu chłodniczego podczas instalacji urządzenia, natychmiast przewietrzyć pomieszczenie.
- Po zakończeniu montażu lub naprawy produktu przeprowadzić kontrolę pod kątem wycieków czynnika chłodniczego.

- W przypadku wycieku czynnika chłodniczego należy skonsultować się ze sprzedawcą. Jeśli klimatyzator ma być zainstalowany w małym pomieszczeniu, konieczne jest podjęcie odpowiednich środków, tak aby ilość wyciekającego czynnika chłodniczego nie przekroczyła stężenia granicznego. Jeśli w wyniku wycieku czynnika chłodniczego dojdzie do przekroczenia poziomu stężenia granicznego, może dojść do wypadku związanego z niedoborem tlenu.

INSTRUKCJE DOTYCZĄCE PRZESTRÓG

⚠ UWAGA

- Aby ograniczyć ryzyko niewielkich obrażeń, nieprawidłowego działania lub uszkodzenia produktu lub mienia, należy stosować podstawowe środki ostrożności, m.in.:

Instalacja

- Do transportu klimatyzatora użyć wózka widłowego lub 2 lub więcej osób.
- Nie instalować klimatyzatora w miejscu bezpośrednio narażonym na bryzę morską (mgłę solną).
- Aby zagwarantować bezproblemowe odprowadzanie skroplonej wody, należy odpowiednio zamontować wąż spustowy.
- Klimatyzator instalować w takim miejscu, aby hałas dobiegający z jednostki zewnętrznej ani spaliny nie przeszkadzały sąsiadom.
- Po instalacji lub naprawie zutylizować materiały opakowaniowe, takie jak wkręty, gwoździe, plastikowe worki oraz baterie w bezpieczny sposób, korzystając odpowiednich opakowań.
- Zachować ostrożność podczas odpakowywania oraz instalacji klimatyzatora.
- Należy uważać szczególnie na krawędzie obudowy oraz żeberka skraplacza i parownika.
- Aby uniknąć wibracji i wycieku wody, należy trzymać produkt poziomo nawet podczas instalacji.

- Podczas instalacji urządzenia należy użyć zestawu instalacyjnego, dostarczonego z produktem.
- Krawędzie żeberek wymiennika ciepła są bardzo ostre i mogą przeciąć skórę. Aby uniknąć obrażeń, należy nosić rękawice lub zakryć żeberka na czas pracy w ich pobliżu.

Operacja

- Nie pić wody odprowadzonej z klimatyzatora.
- Nie umieszczać przedmiotów w bezpośrednim sąsiedztwie jednostki zewnętrznej oraz nie dopuszczać do gromadzenia się liści i innych zanieczyszczeń wokół jednostki. Liście są siedliskiem małych zwierząt, które mogą dostać się do urządzenia. Jeśli zwierzęta dostaną się do wnętrza urządzenia i wejdą w kontakt z częściami elektrycznymi, mogą spowodować awarię, dym lub pożar.
- Klimatyzator nie powinien pracować przez długi czas przy bardzo wysokiej wilgotności albo otwartym oknie lub drzwiach.
- Nie narażać ludzi, zwierząt i roślin przez długi czas na bezpośredni kontakt z zimnym lub gorącym strumieniem powietrza z klimatyzatora.
- Nie używać produktu do celów specjalnych, takich jak konserwacja żywności, dzieł sztuki itp. Klimatyzator jest zaprojektowany w celach konsumenckich i nie jest precyzyjnym systemem chłodniczym. Istnieje ryzyko uszkodzenia lub utraty mienia.
- Nie włączaj wyłącznika ani zasilania, gdy panel przedni, szafka, pokrywa górna lub pokrywa skrzynki sterowniczej są zdjęte lub otwarte.
- Podczas pracy urządzenia nie należy otwierać przedniej kratki wentylacyjnej. Nie dotykać filtra elektrostatycznego, jeśli jednostka jest w niego wyposażona.
- Uważać, aby woda nie dostała się do produktu.
- Upewnić się, że w pobliżu jednostki zewnętrznej nie ma żadnych przeszkód. Obecność przeszkód w pobliżu jednostki zewnętrznej może zmniejszyć jej wydajność lub zwiększyć głośność pracy.

- Nie wyłączać zasilania natychmiast po zatrzymaniu pracy. Przed wyłączeniem zasilania należy zawsze odczekać co najmniej pięć minut.

Konserwacja

- Podczas czyszczenia, konserwacji lub naprawy podwieszanego klimatyzatora korzystać ze stabilnego stołka lub drabiny.
- Nie włączać ani nie wyłączać jednostki poprzez podłączanie lub odłączenie wtyczki zasilającej.
- Nigdy nie używać silnych środków czyszczących lub rozpuszczalników i nie rozpylać wody podczas czyszczenia klimatyzatora. Używać miękkiej ściereczki.
- Nigdy nie dotykać metalowych części klimatyzatora podczas demontażu filtra powietrza.
- Rozerwać i wyrzucić plastikowe torby opakowaniowe, aby dzieci nie mogły się nimi bawić.
- Jeśli produkt nie będzie używany przez dłuższy czas, odłączyć wtyczkę zasilającą lub wyłączyć wyłącznik automatyczny.
- Nie przechylać urządzenia podczas jego demontażu lub odłączania. Skroplona wewnątrz woda może się wylać.
- Na bieżąco sprawdzać, czy fundament nie jest uszkodzony, zwłaszcza jeśli produkt był używany przez długi czas.
- Zawsze prawidłowo montować filtr. Czyścić filtr co dwa tygodnie lub częściej, zależnie od potrzeb. Zanieczyszczony filtr zmniejsza wydajność klimatyzatora i może spowodować nieprawidłowe działanie lub uszkodzenie produktu.

UŻYTKOWANIE

Przed użyciem

Uwagi dotyczące eksploatacji

- Wyregulować kierunek przepływu powietrza w pionie, aby zapewnić cyrkulację powietrza w pomieszczeniu.
- Zwiększyć prędkość wentylatora, aby ochłodzić lub ogrzać powietrze w pomieszczeniu szybko, w krótkim czasie.
- Co pewien czas wyłączyć urządzenie i otworzyć okno, aby przewietrzyć pomieszczenie. Jakość powietrza we wnętrzu może ulec pogorszeniu w przypadku długiej eksploatacji.
- Filtr powietrza należy czyścić co 2 tygodnie. Kurz i zanieczyszczenia zgromadzone w filtrze powietrza mogą blokować przepływ powietrza lub ograniczać wydajność urządzenia.

Propozycje umożliwiające oszczędzanie energii

- Nie należy nadmiernie chłodzić pomieszczenia. Może to być szkodliwe dla zdrowia i zwiększać zużycie energii elektrycznej.
- Podczas eksploatacji urządzenia zablokować dostęp światła słonecznego za pomocą rolet lub zasłon.
- Podczas eksploatacji urządzenia drzwi i okna powinny być szczelnie zamknięte.

Ogólne informacje o produkcie

4-kierunkowa kaseta

Typ z podwójnymi łopatkami

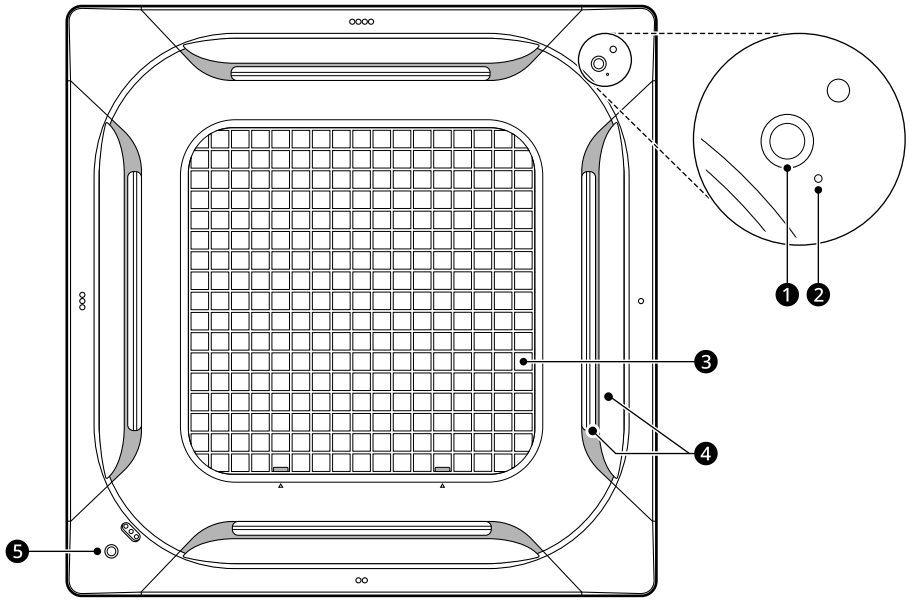

❶ **Lampka stanu pracy i odbiornik pilota zdalnego sterowania**

Lampka stanu pracy: informuje o stanie pracy.

Odbiornik pilota zdalnego sterowania: zawiera odbiornik bezprzewodowego pilota zdalnego sterowania.

❷ **Przycisk wymuszonego działania**

Umożliwia obsługę produktu, gdy nie można użyć pilota zdalnego sterowania.

❸ **Kratki wlotu powietrza i filtr powietrza**

Wlot powietrza: pobiera powietrze z pomieszczenia.

Filtr powietrza: ogranicza ilość kurzu w pobieranym powietrzu.

❹ **Kratki wylotowe powietrza**

Odprowadzają powietrze w żądanej temperaturze z powrotem do pomieszczenia.

❺ **Czujnik PM 1.0**[*1]

Wykrywa stężenie drobnego pyłu w pomieszczeniach.

*1 Czujnik ten jest dostępny tylko wtedy, gdy zainstalowany jest przedni panel oczyszczający powietrze.

Typ normalny

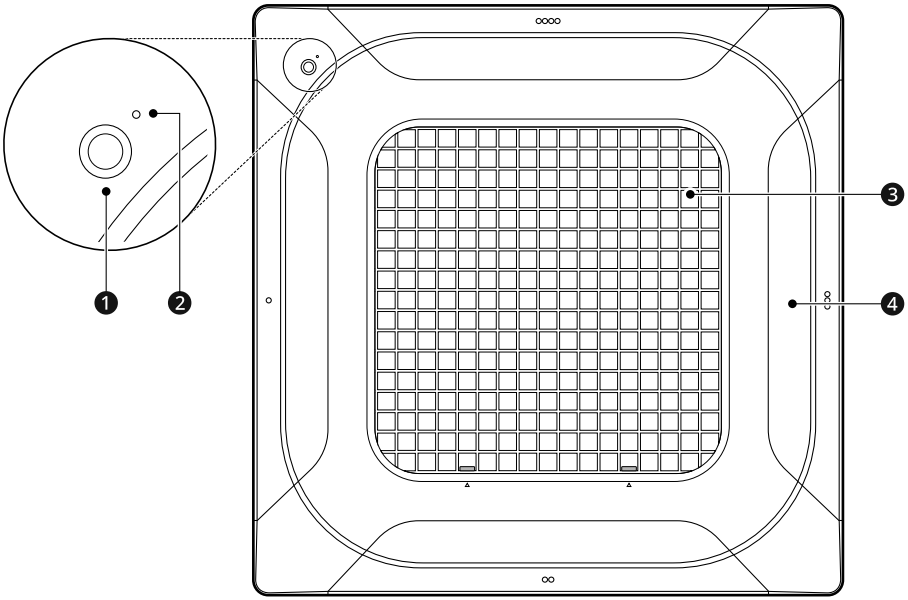

❶ **Lampka stanu pracy i odbiornik pilota zdalnego sterowania**

Lampka stanu pracy: informuje o stanie pracy.

Odbiornik pilota zdalnego sterowania: zawiera odbiornik bezprzewodowego pilota zdalnego sterowania.

❷ **Przycisk wymuszonego działania**

Umożliwia obsługę produktu, gdy nie można użyć pilota zdalnego sterowania.

❸ **Kratki wlotu powietrza i filtr powietrza**

Wlot powietrza: pobiera powietrze z pomieszczenia.

Filtr powietrza: ogranicza ilość kurzu w pobieranym powietrzu.

❹ **Wylot powietrza**

Odprowadzają powietrze w żądanej temperaturze z powrotem do pomieszczenia.

Wyświetlacz

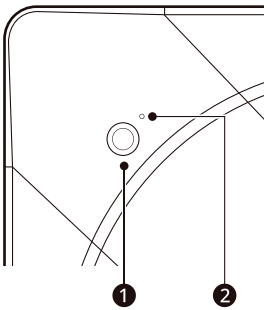

❶ Lampka stanu pracy

Kolor	Opis
Zielony	1) Tryb chłodzenia lub ogrzewania 2) Gorący start lub tryb odszraniania przed uruchomieniem trybu ogrzewania
Żółto-zielony	1) Nadszedł czas czyszczenia filtra w trybie chłodzenia lub ogrzewania,*1 2) które należy przeprowadzić w skonfigurowanych przedziałach czasowych.
Pomarańczowy	Nadszedł czas czyszczenia filtra, które należy przeprowadzić, gdy produkt nie działa.

*1 Lampka czystości filtra nie świeci się w produktach wyprodukowanych po październiku 2021 r.

❷ Przycisk wymuszonego działania

Umożliwia obsługę urządzenia, gdy nie można użyć pilota zdalnego sterowania.

- Nacisnąć przycisk ❷ na około 2 sekundy.

Funkcja automatycznego ponownego uruchamiania

Gdy urządzenie zostanie ponownie włączone po przerwie w zasilaniu, wznowi pracę z tymi samymi ustawieniami.

- Funkcja ta jest przydatna w przypadku awarii zasilania.
- Funkcja ta jest domyślnie włączona w ustawieniach fabrycznych.
- Aby skonfigurować lub wyłączyć funkcję automatycznego ponownego uruchamiania, należy nacisnąć i przytrzymać przycisk wymuszonego działania ❷ przez 15 sekund.

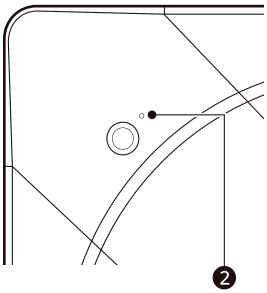

KONSERWACJA

Czyszczenie

Częstotliwość czyszczenia

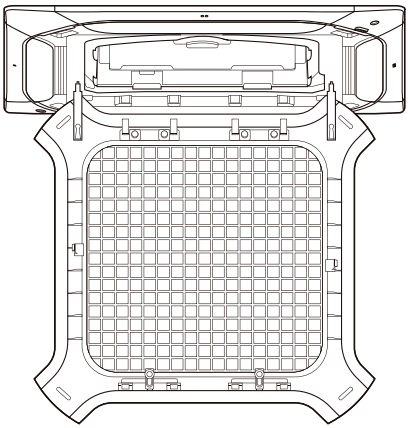

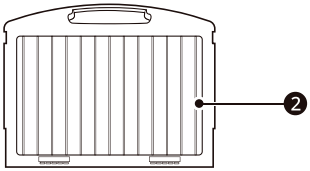

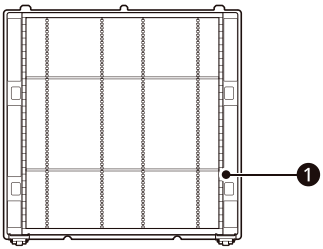

Typ filtra	Mycie wodą	Częstotliwość
❶ **Filtr powietrza**	O	Co 2 tygodnie
❷ **Filtr PM1.0***1	O	Co 6 miesięcy
❸ **Filtr dezodoryzujący***1	X	Co 6 miesięcy

*1 Filtr ten jest dostępny tylko wtedy, gdy zainstalowany jest przedni panel oczyszczający powietrze.

UWAGA

- Podczas czyszczenia filtrów nigdy nie używać wody o temperaturze przekraczającej 40 ℃. W przeciwnym razie może dojść do odkształcenia lub odbarwienia.
- Podczas czyszczenia filtrów nie używać substancji lotnych. Mogą one uszkadzać powierzchnie urządzenia.
- Zalecane okresy czyszczenia opierają się na 8 godzinach codziennego użytkowania.
- Wydajność chłodzenia/ogrzewania spada, jeśli filtr jest zatkany kurzem.
  - W wyniku tego marnuje się 6% energii elektrycznej.

Czyszczenie filtra powietrza

⚠ OSTRZEŻENIE

- Podczas pracy należy nosić rękawice.
- Przed przystąpieniem do czyszczenia lub konserwacji należy odłączyć zasilanie i poczekać, aż wentylator zakończy pracę.

⚠ UWAGA

- Podczas wyjmowania filtra powietrza nie dotykać metalowych części jednostki wewnętrznej. Mogłoby to doprowadzić do powstania obrażeń ciała.
- Nie zginać filtra powietrza, ponieważ może on ulec złamaniu.
- Zamontować filtr powietrza w prawidłowy sposób, aby zapobiec przedostawaniu się kurzu i innych substancji do wnętrza produktu.

Demontaż filtra

1 Nacisnąć uchwyty ❶ z obu stron i otworzyć przednią kratkę.

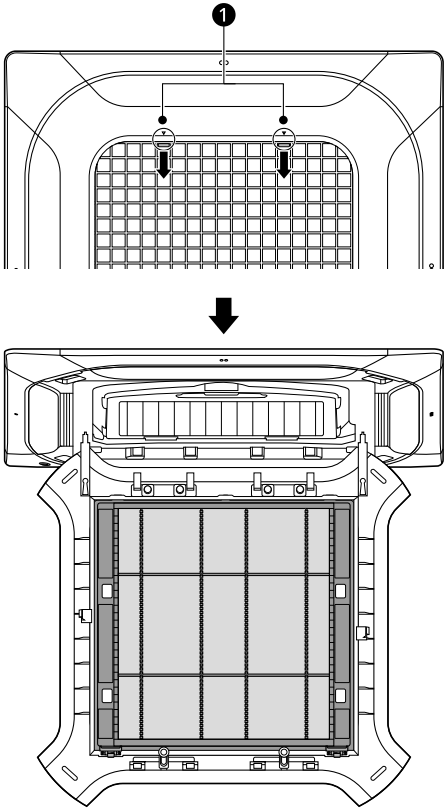

2 Nacisnąć zaciski ❷ z obu stron i oddzielić dolną część filtra powietrza od przedniej kratki.

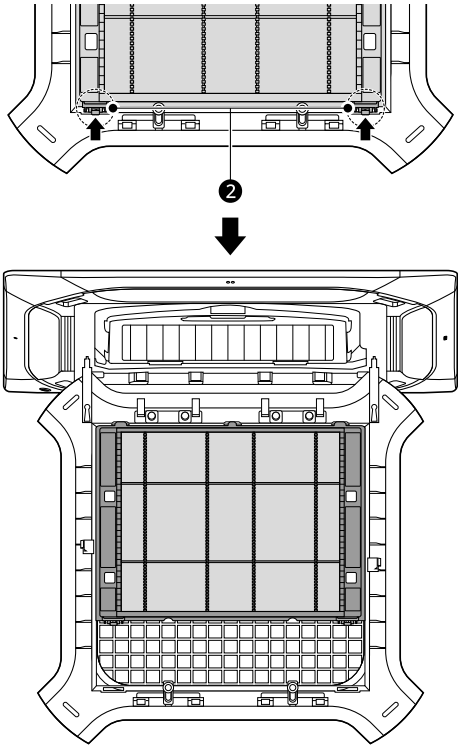

3 Wyjąć filtr powietrza.

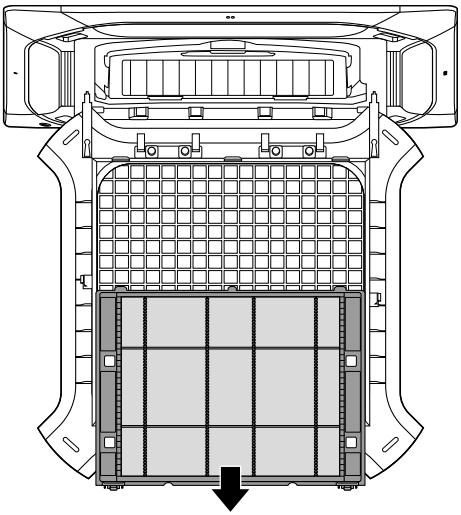

4 Nacisnąć uchwyt mocujący ❸ i pociągnąć w dół górną część filtra PM1.0 ❹.

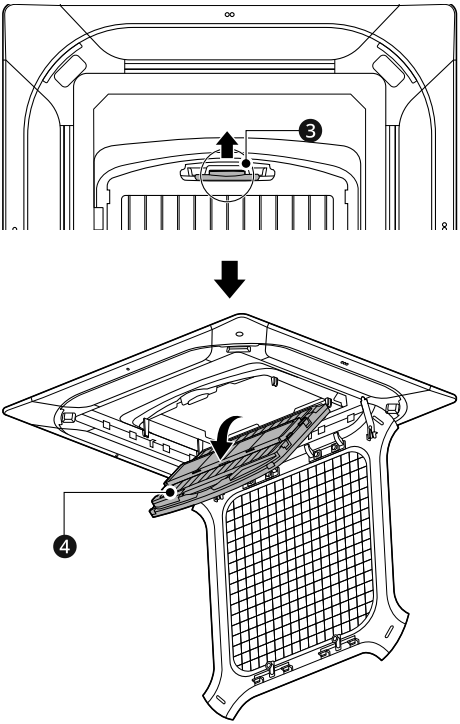

⚠ OSTRZEŻENIE

- Nie dotykać filtra PM1.0 w ciągu 10 sekund od otwarcia przedniej kratki.
  - Mogłoby to doprowadzić do porażenia prądem.

5 Lekko unieść filtr PM1.0 i wyjąć go z urządzenia.

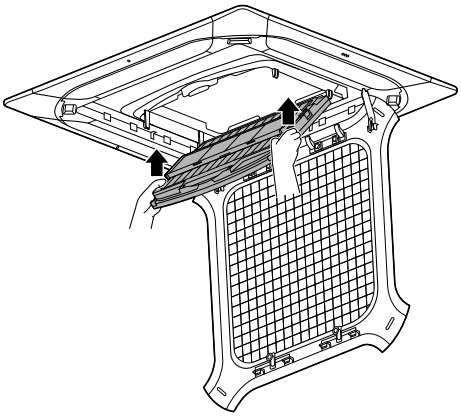

6 Wymontować filtr dezodoryzujący ❺, wypychając go w górę.

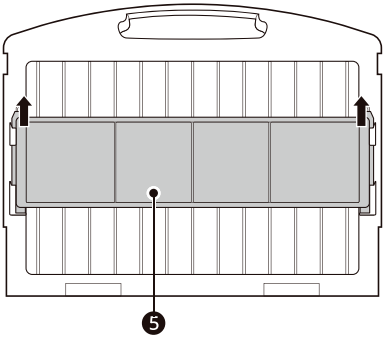

Czyszczenie filtra powietrza

1 Wyczyścić filtr powietrza odkurzaczem lub wymyć go letnią wodą z łagodnym detergentem.

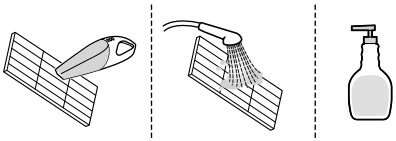

2 Pozostawić filtr do wyschnięcia w zacienionym miejscu.

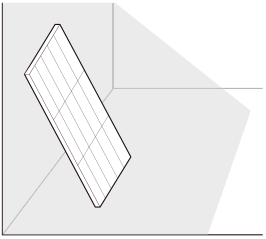

Czyszczenie filtra PM1.0 i filtra dezodoryzującego

Filtr PM1.0

1) Umieścić filtr PM1.0 w takiej ilości wody, aby był zanurzony, a następnie potrząsnąć nim kilka razy, aby go oczyścić.
   - Czyścić filtr bez jego demontażu.
   - Jeśli jest mocno zabrudzony, moczyć go w letniej wodzie z neutralnym detergentem przez 30 minut, a następnie dokładnie spłukać czystą wodą.

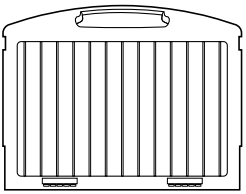

2) Suszyć w cieniu przez około jeden dzień.
   - Jeśli zostanie zamontowany filtr PM1.0, który jest jeszcze wilgotny, rozlegnie się 7 sygnałów dźwiękowych.

⚠ UWAGA

- Nie używać gorącej wody o temperaturze powyżej 40°C ani lotnych płynów.
- Nie używać kwaśnych detergentów, takich jak kwas cytrynowy.
- Suszenie gorącym powietrzem, na przykład suszarką do włosów lub nagrzewnicą, może doprowadzić do uszkodzenia lub odkształcenia filtra.

- Wnętrze filtra jest ostre, dlatego nie należy go bezpośrednio pocierać ani dotykać.

Filtr dezodoryzujący
Nie myć filtra dezodoryzującego wodą. Suszyć filtr przez około 3 godziny w słabym świetle słonecznym lub fluorescencyjnym.

- Mycie filtra wodą może doprowadzić do jego uszkodzenia lub odkształcenia.

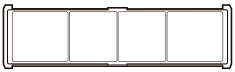

Montaż filtra

1 Włożyć filtr dezodoryzujący ❺ do filtra PM1.0, naciskając go w dół.

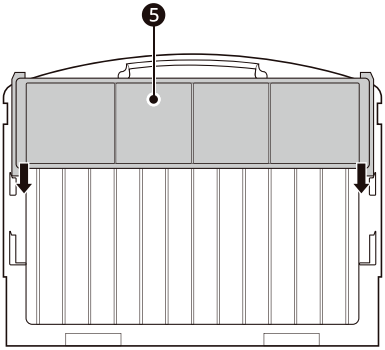

2 Zamontować filtr PM1.0 ❹ na zaczepach.

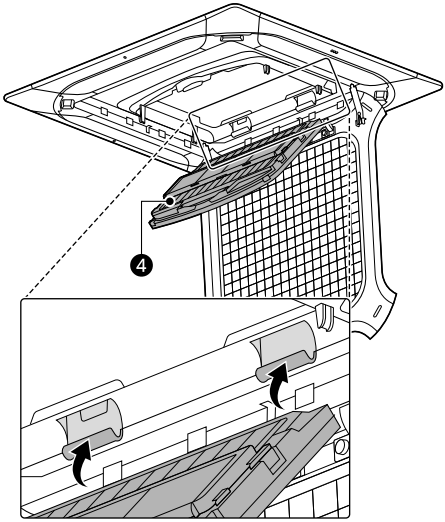

POLSKI

3 Podnieść górną część filtra PM1.0 i przymocować go do urządzenia.

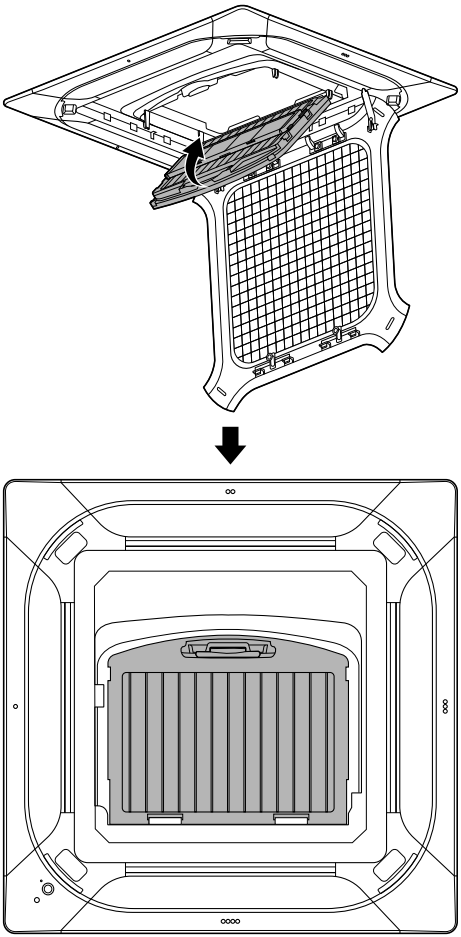

4 Włożyć zaczepy znajdujące się w górnej części filtra powietrza do otworów.

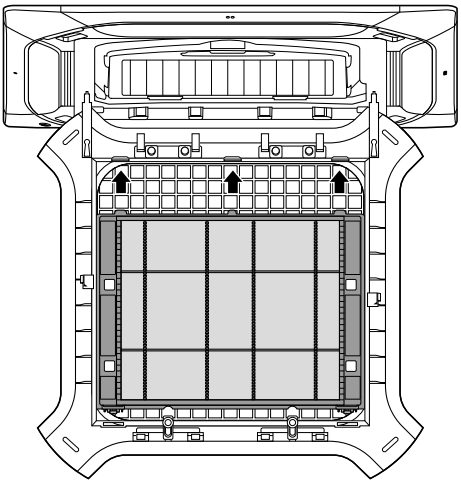

5 Włożyć zaciski do otworów zaczepowych w dolnej części przedniej kratki.

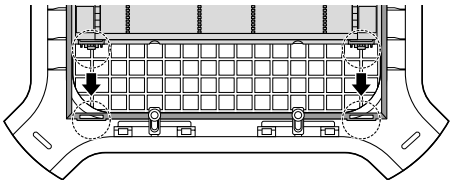

6 Zamknąć przednią kratkę urządzenia.

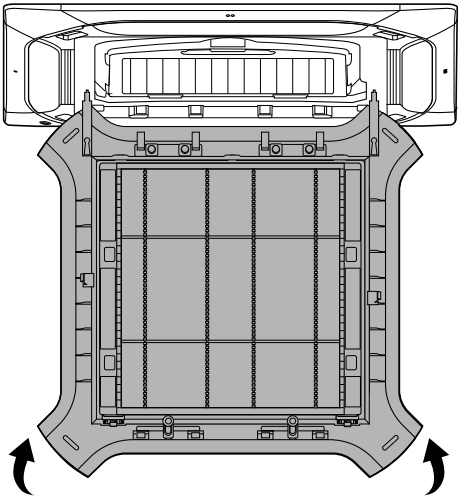

7 Zamocować górną część przedniej kratki, dociskając uchwyty.

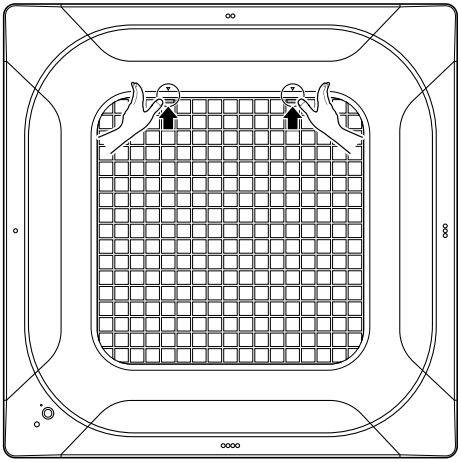

8 Nacisnąć jeden raz środek z lewej i prawej strony.

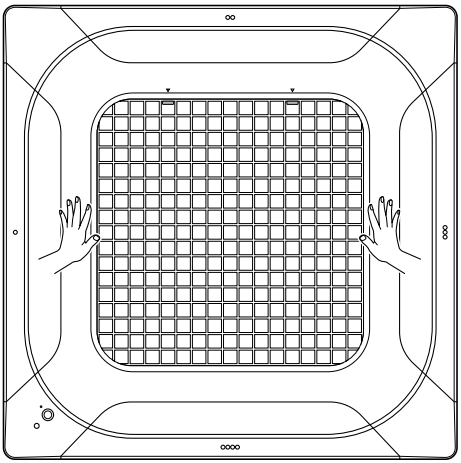

Czyszczenie czujnika PM1.0

UWAGA

- Ta procedura ma zastosowanie tylko wtedy, gdy zainstalowany jest przedni panel oczyszczający powietrze.
  - Czujnik PM1.0 jest dostarczany wyłącznie z przednim panelem oczyszczającym powietrze.
- Zalecamy czyszczenie czujnika PM1.0 co 6 miesięcy (przy założeniu 8 godzin codziennego użytkowania).
  - Okres czyszczenia ustanowiono przy założeniu 8 godzin codziennego użytkowania.

⚠ OSTRZEŻENIE

- Przed rozpoczęciem pracy wyłączyć zasilanie urządzenia.
- Uważać, aby nie upuścić produktu podczas zdejmowania narożnej osłony czujnika PM1.0.
- Podczas czyszczenia czujnika PM1.0 należy uważać na ryzyko upadku.

1 Zdjąć osłonę narożną czujnika kurzu ❶ na panelu przednim.

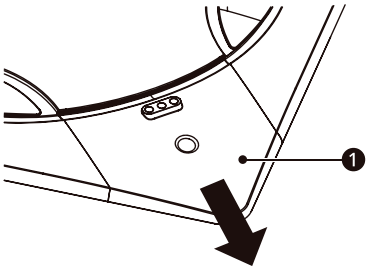

2 Po otwarciu osłony czujnika PM1.0 ❷ zdjąć gumową osłonę ❸.

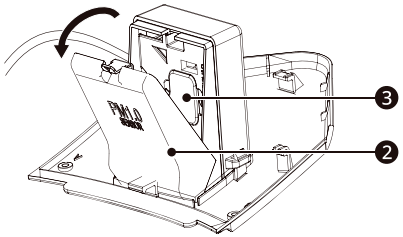

3 Zetrzeć kurz z soczewki za pomocą wacika lekko zwilżonego wodą. Następnie ponownie przetrzeć suchym wacikiem, aby usunąć wilgoć.

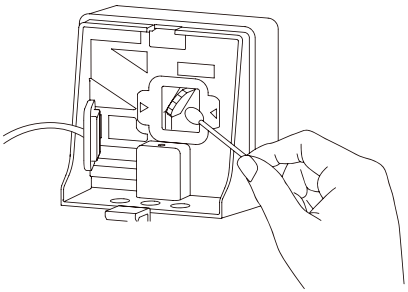

4 Po założeniu gumowej osłony ❸ zamontować osłonę czujnika PM1.0 ❷.

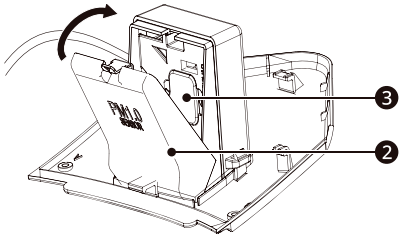

5 Zamontować osłonę narożną czujnika kurzu ❶ na panelu przednim.

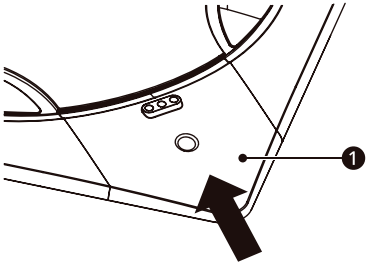

UWAGA

- Czujnik kurzu pokazany poniżej nie wymaga czyszczenia.
  - Osłona czujnika jest przymocowana do czujnika za pomocą śruby.

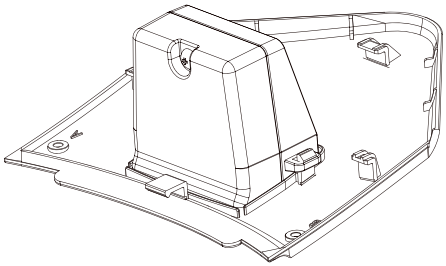

Czyszczenie filtra powietrza (typ z podnoszoną kratką)

⚠ OSTRZEŻENIE

- Podczas pracy należy nosić rękawice.
- Przed przystąpieniem do czyszczenia lub konserwacji należy odłączyć zasilanie i poczekać, aż wentylator zakończy pracę.

⚠ UWAGA

- Podczas wyjmowania filtra powietrza nie dotykać metalowych części jednostki wewnętrznej. Mogłoby to doprowadzić do powstania obrażeń ciała.
- Nie zginać filtra powietrza, ponieważ może on ulec złamaniu.
- Zamontować filtr powietrza w prawidłowy sposób, aby zapobiec przedostawaniu się kurzu i innych substancji do wnętrza produktu.

Demontaż filtra

1 Nacisnąć przycisk ∨ (w dół) na bezprzewodowym pilocie zdalnego sterowania podnoszonej kratki.

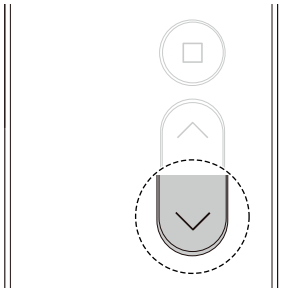

⚠ OSTRZEŻENIE

- Nie wolno manipulować przy podnoszonej kratce, gdy porusza się ona w górę lub w dół.
  - Podnoszona kratka może zostać uszkodzona, działać nieprawidłowo lub spaść i spowodować obrażenia.

UWAGA

- Długość podnoszonej kratki opuszczanej z produktu jest następująca.
  - Nacisnąć przycisk ∨ na pilocie zdalnego sterowania raz, aby opuścić na domyślną długość opuszczania 2 m.
  - Nacisnąć przycisk ∨ na pilocie zdalnego sterowania raz, aby opuścić do maksymalnej długości opuszczania 3,7 m.
- Minimalna długość opuszczania podnoszonej kratki wynosi 1 m.

UWAGA

- Podnoszona kratka automatycznie zatrzymuje się, jeśli podczas opuszczania koliduje z jakimkolwiek przedmiotem lub dotyka podłogi.

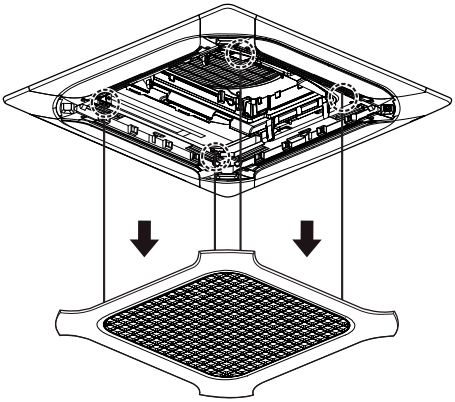

- Aby zmienić domyślną długość opuszczania podnoszonej kratki na długość inną niż 2 m, należy nacisnąć przycisk ■ na pilocie zdalnego sterowania pięć razy z rzędu, gdy podnoszona kratka znajduje się w żądanej pozycji.
  - Pozycja, w której naciśnięto przycisk ■ na pilocie zdalnego sterowania pięć razy z rzędu, jest ustawiona jako podstawowa długość opuszczania podnoszonej kratki.
  - Domyślną długość opuszczania można ustawić w zakresie od 1 m do 3,7 m.

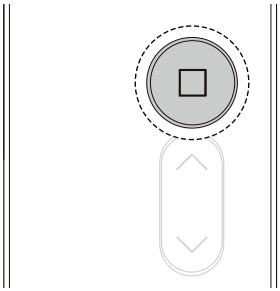

2 Nacisnąć stały hak i podnieść filtr powietrza.

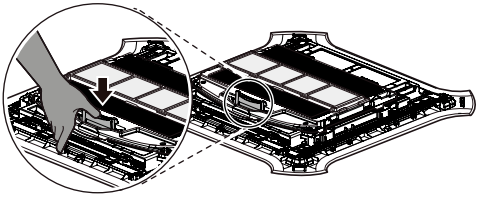

3 Wyjąć filtr powietrza.

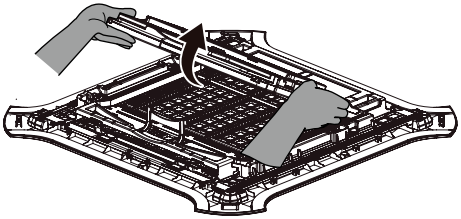

4 Wyciągnąć filtr dezodoryzujący ❶, aby oddzielić go od filtra PM1.0 ❷.

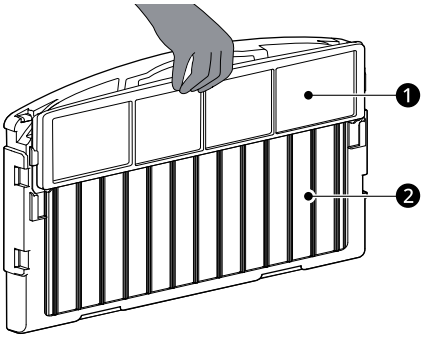

⚠ OSTRZEŻENIE

- Nie dotykać filtra PM1.0 w ciągu 10 sekund od otwarcia przedniej kratki.
  - Mogłoby to doprowadzić do porażenia prądem.

Czyszczenie filtra dezodoryzującego i filtra PM1.0

1 **Filtr dezodoryzujący**

Nie myć filtra dezodoryzującego wodą. Suszyć filtr przez około 3 godziny w słabym świetle słonecznym lub fluorescencyjnym.

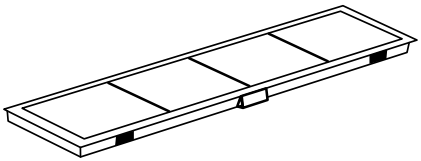

Filtr PM1.0

1) Umieścić filtr PM1.0 w takiej ilości wody, aby był zanurzony, a następnie potrząsnąć nim kilka razy, aby go oczyścić.
   - Jeśli jest mocno zabrudzony, moczyć go w letniej wodzie z neutralnym detergentem przez 30 minut, a następnie dokładnie spłukać czystą wodą.

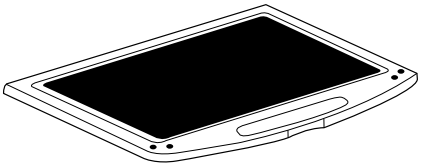

2) Suszyć w cieniu przez około jeden dzień.
   - Jeśli zostanie zamontowany filtr PM1.0, który jest jeszcze wilgotny, rozlegnie się 7 sygnałów dźwiękowych.

⚠ UWAGA

- Nie używać gorącej wody o temperaturze powyżej 40℃ ani lotnych płynów.
- Nie używać kwaśnych detergentów, takich jak kwas cytrynowy.
- Suszenie gorącym powietrzem, na przykład suszarką do włosów lub nagrzewnicą, może doprowadzić do uszkodzenia lub odkształcenia filtra.
- Wnętrze filtra jest ostre, dlatego nie należy go bezpośrednio pocierać ani dotykać.

2 Włożyć filtr dezodoryzujący ❶ do filtra PM1.0 ❷.

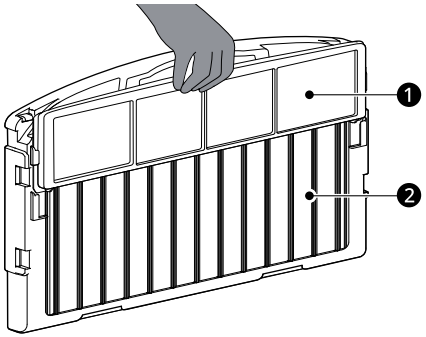

Czyszczenie filtra powietrza

1 Wyjąć filtr powietrza zamontowany na przedniej kratce.

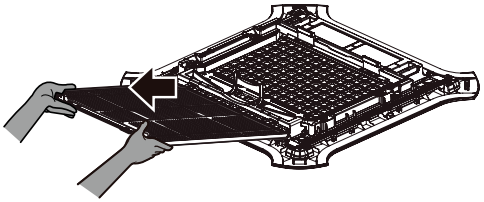

2 Wyczyścić filtr odkurzaczem lub miękką szczotką.
   - Jeśli jest mocno zanieczyszczony, należy umyć go letnią wodą zmieszaną z neutralnym detergentem.

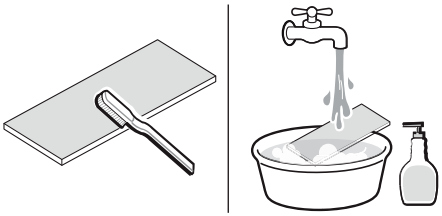

3 Wysuszyć filtr w dobrze wentylowanym, zacienionym miejscu.

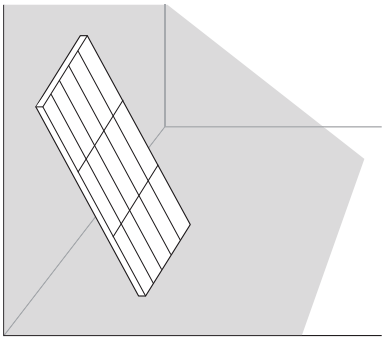

4 Włożyć filtr powietrza.

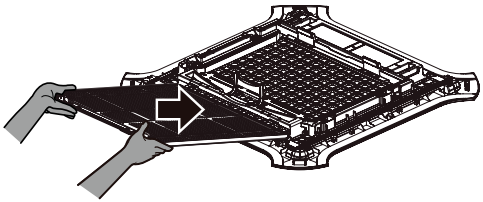

5 Zamontować filtr powietrza.

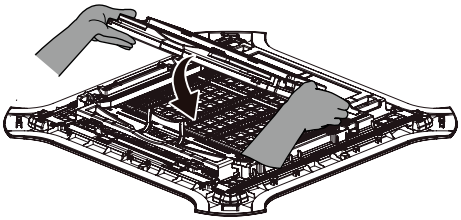

6 Do podnoszenia podnoszonej kratki należy używać bezprzewodowego pilota zdalnego sterowania.

UWAGA

- W przypadku otwarcia przedniej kratki podczas instalacji lub konserwacji, wewnętrzna kratka może się nie zatrzasnąć. W takim przypadku należy ponownie włączyć główny wyłącznik obwodu, aby klimatyzator działał normalnie.
- Podnoszona kratka automatycznie zatrzyma się i zablokuje, gdy zostanie połączona z jednostką wewnętrzną.

Wskazówki dotyczące konserwacji

Przed długimi okresami nieużywania

1 Uruchomić klimatyzator w **trybie wentylatora** na 2–3 godziny.
- Spowoduje to wysuszenie wewnętrznych elementów.

2 Wyłączyć urządzenie.

3 Wyłączyć wyłącznik.

Po długich okresach nieużywania

1 Wyczyścić filtr powietrza i zamontować go w jednostce wewnętrznej.

2 Sprawdzić, czy wlot i wylot powietrza jednostki wewnętrznej/zewnętrznej nie są zablokowane.

3 Sprawdzić, czy przewód uziemiający jest prawidłowo podłączony.
- Przewód uziemiający podłącza się z boku jednostki wewnętrznej.

ROZWIĄZYWANIE PROBLEMÓW

Przed wezwaniem serwisu

Przed skontaktowaniem się z centrum serwisowym należy wykonać poniższe kontrole. Jeśli problem będzie się utrzymywać, należy skontaktować się z lokalnym centrum serwisowym.

UWAGA

- W zależności od modelu niektóre funkcje mogą nie być obsługiwane.

Funkcja autodiagnostyki

Urządzenie posiada wbudowaną funkcję **autodiagnostyki**. W razie wystąpienia błędu dioda LED jednostki wewnętrznej zacznie migać w 2-sekundowych odstępach. W takim przypadku należy skontaktować się z lokalnym przedstawicielem lub centrum serwisowym.

Operacja

Objawy	Przyczyny & Rozwiązanie
Urządzenie nie działa normalnie.	**Z urządzenia wydobywa się zapach spalenizny i dziwne dźwięki.** • Wyłączyć urządzenie, wyłączyć lub odłączyć zasilanie i skontaktować się z centrum serwisowym.
	Wycieki wody z jednostki wewnętrznej nawet przy niskim poziomie wilgotności. • Wyłączyć urządzenie, wyłączyć lub odłączyć zasilanie i skontaktować się z centrum serwisowym.
	Kabel zasilający jest uszkodzony lub generuje zbyt dużo ciepła. • Wyłączyć urządzenie, wyłączyć lub odłączyć zasilanie i skontaktować się z centrum serwisowym.
	Przełącznik, wyłącznik automatyczny (bezpieczeństwa, uziemienia) lub bezpiecznik nie działają prawidłowo. **Czy zadziałał bezpiecznik lub przerywacz obwodu zasilającego?** • Wyłączyć urządzenie, wyłączyć lub odłączyć zasilanie i skontaktować się z centrum serwisowym.
	Urządzenie generuje kod błędu podczas działania funkcji autodiagnostyki. • Wyłączyć urządzenie, wyłączyć lub odłączyć zasilanie i skontaktować się z centrum serwisowym.
Regulacja prędkości wentylatora jest niemożliwa.	**Wybrano tryb Szybki lub Praca automatyczna.** • W niektórych trybach pracy regulacja prędkości wentylatora jest niemożliwa. Należy wybrać tryb pozwalający na regulację prędkości wentylatora.

Objawy	Przyczyny & Rozwiązanie
Regulacja prędkości wentylatora jest niemożliwa.	**Przepływ powietrza generowany przez klimatyzator może być automatycznie regulowany podczas pracy.** • Gdy klimatyzator osiągnie ustawioną temperaturę, zmniejsza natężenie przepływu powietrza, aby uniknąć generowania chłodnego strumienia powietrza podczas ogrzewania lub aby zminimalizować zużycie energii i zmianę wilgotności w pomieszczeniach podczas chłodzenia.
Nie ma możliwości regulacji temperatury.	**Wybrano tryb Wentylator lub Szybki.** • W niektórych trybach pracy regulacja temperatury jest niemożliwa. Należy wybrać tryb pozwalający na regulację temperatury.
Urządzenie zatrzymuje się w trakcie pracy.	**Następuje nagłe wyłączenie urządzenia.** • Mogła zadziałać funkcja **Timer wyłączania**, która wyłącza urządzenie. Sprawdzić ustawienia timera.
	Czy nie popełniłeś błędu podczas ustawiania programu czasowego? • Prawidłowo ustawić timer.
	W trakcie pracy doszło do awarii zasilania. • Poczekać na przywrócenie zasilania. Jeśli funkcja **Automatyczne ponowne uruchamianie** jest włączona, urządzenie automatycznie wznowi ostatnią operację kilka minut po przywróceniu zasilania.
Urządzenie nie działa.	**Bezpiecznik zadziałał lub zasilanie zostało zablokowane.** • Wymienić bezpiecznik lub sprawdzić, czy wyłącznik automatyczny zadziałał.
	Urządzenie jest odłączone od zasilania. • Sprawdzić, czy przewód zasilający jest podłączony do gniazdka sieciowego lub czy włączony jest odłącznik zasilania.
	Doszło do awarii zasilania. • W razie awarii zasilania należy wyłączyć urządzenie. • Po przywróceniu zasilania odczekać 3 minuty przed ponownym włączeniem urządzenia.
	Napięcie jest zbyt wysokie lub zbyt niskie. • Sprawdzić, czy bezpiecznik lub wyłącznik automatyczny zadziałał.
	Urządzenie zostało wyłączone automatycznie o określonej godzinie. • Włączyć urządzenie.
	Nieprawidłowo włożone baterie w bezprzewodowym pilocie zdalnego sterowania. • Sprawdzić, czy baterie zostały włożone prawidłowo do bezprzewodowego pilota zdalnego sterowania. • Jeśli baterie są włożone prawidłowo, ale urządzenie nadal nie działa, należy wymienić baterie i spróbować ponownie.

Objawy	Przyczyny & Rozwiązanie
Urządzenie nie działa.	**Czy kratki wlotowe lub wylotowe powietrza jednostki wewnętrznej nie są zatkane?** • Usunąć przeszkody.
Urządzenie nie emituje zimnego powietrza.	**Cyrkulacja powietrza nie jest prawidłowa.** • Upewnić się, że przed urządzeniem nie znajdują się żadne zasłony, rolety ani meble.
	Filtr powietrza jest brudny. • Czyścić filtr powietrza co 2 tygodnie. • Więcej informacji znajduje się w części „Czyszczenie filtra powietrza”.
	Temperatura w pomieszczeniu jest zbyt wysoka. • W lecie pełne schłodzenie powietrza w pomieszczeniu może zająć trochę czasu. Proces ten można przyspieszyć, korzystając z trybu **Szybkiego**.
	W momencie pierwszego włączenia klimatyzatora w pomieszczeniu mogło być bardzo gorąco. • Odczekać, aż temperatura się obniży.
	Zimne powietrze wydostaje się z pomieszczenia. • Upewnić się, że zimne powietrze nie ucieka przez punkty zapewniające wentylację w pomieszczeniu.
	Żądana temperatura jest wyższa niż bieżąca temperatura. • Ustawić żądaną temperaturę na poziomie niższym niż bieżąca temperatura.
	W pobliżu znajduje się źródło ogrzewania. • Unikać używania źródeł ciepła, takich jak piekarniki elektryczne lub kuchenki gazowe, gdy klimatyzator pracuje.
	Wybrano tryb Wentylator. • Podczas pracy w trybie **Wentylator** powietrze jest nawiewane przez urządzenie bez chłodzenia lub ogrzewania powietrza w pomieszczeniu. • Przełączyć tryb pracy na chłodzenie.
	Temperatura zewnętrzna jest zbyt wysoka. • Chłodzenie może nie być wystarczająco skuteczne.
Urządzenie nie emituje ciepłego powietrza.	**Po uruchomieniu trybu Ogrzewanie łopatka jest niemal całkowicie zamknięta i powietrze nie wydostaje się, mimo że jednostka zewnętrzna pracuje.** • To normalne zjawisko. Należy poczekać, aż urządzenie wygeneruje wystarczająco dużo ciepłego powietrza, aby nawiewać je przez jednostkę wewnętrzną.

Objawy	Przyczyny & Rozwiązanie
Urządzenie nie emituje ciepłego powietrza.	**Jednostka zewnętrzna pracuje w trybie Odszranianie.** • Gdy temperatura na zewnątrz spadnie, w trybie **Ogrzewanie** na cewkach osadza się lód i szron. Tryb **Odszranianie** ogranicza grubość warstwy szronu na wężownicy i powinien zostać wyłączony w ciągu 15 minut.
	Temperatura zewnętrzna jest zbyt niska. • Ogrzewanie może nie być wystarczająco skuteczne.
Klimatyzator zmienia generowany przepływ powietrza podczas pracy.	**Gdy urządzenie osiągnie ustawioną temperaturę, zmniejsza natężenie przepływu powietrza, aby uniknąć generowania chłodnego strumienia przepływu powietrza podczas ogrzewania lub aby zminimalizować zużycie energii i zmianę wilgotności w pomieszczeniach podczas chłodzenia.** • Jest to normalny objaw.
Wygląda na to, że z klimatyzatora wycieka skroplona woda.	**Skraplanie występuje, gdy strumień przepływu powietrza z klimatyzatora chłodzi ciepłe powietrze w pomieszczeniu.** • Jest to normalny objaw.

Wydajność

Objawy	Przyczyny & Rozwiązanie
Jednostka wewnętrzna pracuje nawet po wyłączeniu urządzenia.	**Urządzenie korzysta z funkcji Automatyczne czyszczenie.** • Ponieważ **Automatyczne czyszczenie** pomaga usunąć resztki wilgoci pozostałe w jednostce wewnętrznej. Jeśli użytkownik nie chce korzystać z tej funkcji, może wyłączyć jednostkę wewnętrzną.
Z wylotu powietrza jednostki wewnętrznej wydobywa się mgła.	**Schłodzone powietrze z urządzenia powoduje powstawanie mgły.** • To zjawisko ustanie po obniżeniu temperatury w pomieszczeniu.
Z jednostki zewnętrznej wycieka woda.	**Podczas pracy w trybie ogrzewania skroplona woda kapie z wymiennika ciepła.** • Zamontować wąż spustowy pod tacą podstawową. Skontaktować się z monterem.
Występuje hałas lub drgania.	**Podczas uruchamiania lub zatrzymywania z urządzenia wydobywają się kliknięcia spowodowane ruchami zaworu zmiany kierunku przepływu.** **Zgrzytanie: części z tworzyw sztucznych jednostki wewnętrznej zgrzytają, gdy kurczą lub rozszerzają się w wyniku gwałtownych zmian temperatury.** • To normalne, że urządzenie wydaje dźwięki podczas pracy lub po jej zakończeniu: nie jest to symptom nieprawidłowego działania.

Objawy	Przyczyny & Rozwiązanie
Występuje hałas lub drgania.	**Dźwięk przepływu: przepływ czynnika chłodniczego przez urządzenie.** **Dźwięk dmuchania: dźwięk ten powstaje, gdy sprężone powietrze jest uwalniane do atmosfery.** **Jest to dźwięk wody osuszającej przetwarzanej wewnątrz jednostki klimatyzacyjnej.** • Są to normalne objawy. Hałas ustanie.
Słychać trzaski.	**Dźwięk ten jest generowany w wyniku rozszerzania lub zwężania się panelu przedniego itp. powodowanego zmianami temperatury.** • Są to normalne objawy. Hałas ustanie.
Z jednostki wewnętrznej wydobywa się zapach.	**Zapachy (np. dym papierosowy) mogą być pochłaniane przez jednostkę wewnętrzną i przekazywane do strumienia przepływu powietrza.** • Jeśli zapach nie zniknie, konieczne jest wymycie filtra. Jeśli to nie pomoże, należy skontaktować się centrum serwisowym w celu wyczyszczenia wymiennika ciepła.
	Sprawdź, czy nie jest to zapach wilgoci, która wsiąkła w ściany, dywan, meble lub ubrania w pomieszczeniu. • Jeśli zapach pochodzi ze ścian, dywanu, mebli lub tkanin, wyczyścić je.
Wyświetlacz pilota zdalnego sterowania świeci słabo lub nic na nim nie widać.	**Czy baterie nie są rozładowane?** • Wymienić baterie na nowe.
	Czy baterie nie są włożone w odwrotny sposób, tj. plus zamieniony z minusem? • Upewnić się, że bieguny + i – baterii są ustawione prawidłowo.

Wzywanie serwisu

Sytuacje wymagające wezwania serwisu

Jeśli podczas eksploatacji urządzenia dojdzie do jednej z poniższych sytuacji, należy skontaktować się z serwisem.

- Jakiekolwiek nietypowe objawy, takie jak zapach spalenizny, głośne dźwięki itp.
  - Wyłączyć urządzenie i wyłącznik automatyczny.
  - Nigdy nie próbować samodzielnie naprawiać ani ponownie uruchamiać urządzenia.
- UWAGA
- Jeśli produkt nie jest używany przez dłuższy czas, zdecydowanie zaleca się nie wyłączać zasilania produktu.
- Woda wycieka z urządzenia nawet przy niskiej wilgotności.
- Jakikolwiek przełącznik, wyłącznik automatyczny (bezpieczeństwa, uziemienia) lub bezpiecznik nie działa prawidłowo.

UWAGA

- Użytkownik odpowiada za rutynowe kontrole i czyszczenie, które pozwalają uniknąć słabej wydajności urządzenia.
- W nietypowych lub szczególnych sytuacjach i okolicznościach czynności serwisowe mogą być wykonywane wyłącznie przez przeszkolonych pracowników centrum serwisowego.

Manufacturer :
LG Electronics Inc.
84, Wanam-ro, Seongsan-gu, Changwon-si, Gyeongsangnam-do, KOREA

UK Importer: LG Electronics U.K. Ltd
Velocity 2, Brooklands Drive, Weybridge, KT13 0SL

Eco design requirement
• The information for Eco design is available on the following free access website.
https://www.lg.com/global/support/cedoc/cedoc