LG
Life's Good

INSTRUKCJA MONTAŻU

STEROWNIK STREFOWY

Proszę przeczytać tę instrukcję montażu w całości przed rozpoczęciem czynności montażowych.
Prace montażowe muszą być wykonywane zgodnie z krajowymi normami dotyczącymi okablowania, wyłącznie przez upoważniony personel.
Po uważnym przeczytaniu proszę zachować niniejszą instrukcję montażu do użytku w przyszłości.

ABZCA

POLSKI

www.lg.com

STEROWNIK STREFOWY

Nazwa modelu akcesorium	ABZCA
Funkcje	• Dzieli obszar na strefy (4 strefy) i steruje każdą strefą poprzez przydzielony termostat i odpowiedni silnik przepustnicy. • **W trybie chłodzenia:** W przypadku ukrytego kanału sufitowego, jeśli temperatura strefy jest niższa od temperatury nastawy przepustnica będzie zamknięta, a obroty silnika wentylatora dostosowane do zmniejszonego zapotrzebowania na powietrze. **Z drugiej strony:** Jeśli temperatura strefy jest wyższa od temperatury nastawionej, przepustnica będzie otwarta tak, aby do strefy dostarczane było zimne powietrze i podobnie w trybie ogrzewania. • Jeśli wszystkie przepustnice są zamknięte wentylator wewnętrzny, wentylator zewnętrzny i sprężarka będą wyłączone.
Ilustracja	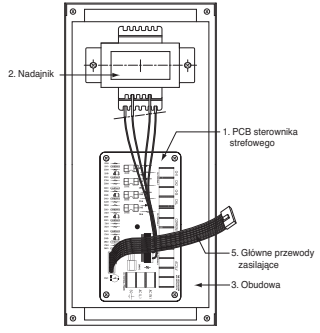
Dostarczone części	**Dostarczane fabrycznie:** PCB sterownika strefowego.....1 szt. Nadajnik .....1 szt. Obudowa .....1 szt. Pokrywa .....1 szt. Główne przewody zasilające.....1 szt. Wkręty. .....4 szt. Wspornik. .....4 szt. **Zakup lokalny:** Silnik przepustnicy Termostat Przepustnica
Odpowiednie modele	Zastosowanie do klimatyzatorów z ukrytym kanałem sufitowym, rozdzielonymi kanałami i w pojedynczym pakiecie.

POLSKI

Procedura montażu

- Sterownik powinien być montowany na panelu sterowniczym za pomocą 4 dostarczonych wkrętów.
- Zamocować używając dowolnych otworów panelu sterowniczego, jeśli dostępna jest odpowiednia ilość miejsca do montażu.
  Jeśli to konieczne, wywiercić otwory, aby zamontować w odpowiednim położeniu.
- Podczas wiercenia upewnić się, że opiłki metalu nie zanieczyszczą podzespołów elektrycznych.

Schemat połączeń

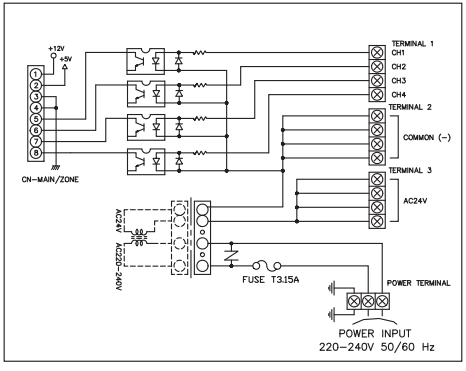

- Podłączyć główne przewody pomiędzy główną płytą PCB i sterownikiem strefowym.
- Podłączyć termostat do sterownika strefowego zgodnie z instrukcją producenta termostatu.
- Podłączyć silnik przepustnicy do sterownika strefowego zgodnie z instrukcją producenta silnika przepustnicy.

POLSKI

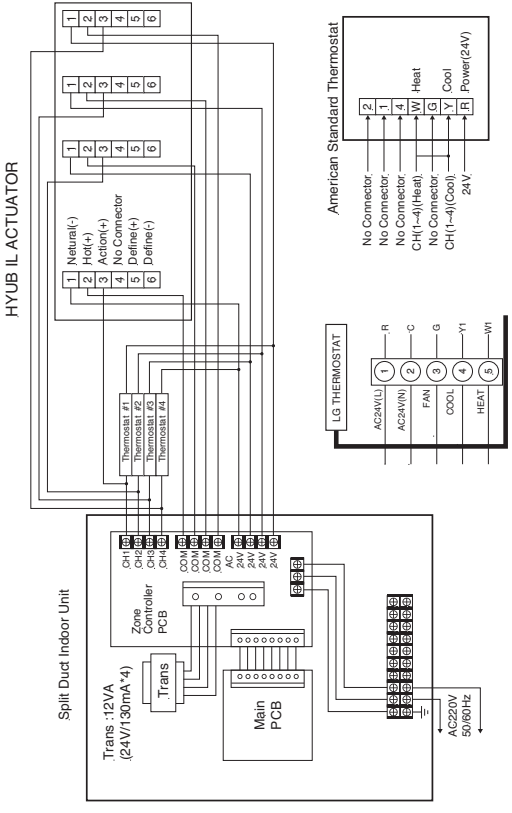

- ❉ W przypadku uszkodzenia przewodu zasilającego, aby uniknąć zagrożenia, musi on zostać wymieniony przez producenta, jego serwis lub wykwalifikowaną osobę.
- ❉ Należy zapewnić przełącznik w obwodzie zgodnie z przepisami.
- ❉ Dostęp do produktu może mieć tylko wykfalifikowany technik serwisu.

Minimalny przekrój poprzeczny przewodników

Prąd znamionowy urządzenia A			Nominalny przekrój poprzeczny mm^2
		≤0,2	Przewód świecący [a]
>0,2	oraz	≤3	0,5 [a]
>3	oraz	≤6	0,75
>6	oraz	≤10	1,0 (0,75)[b]
>10	oraz	≤16	1,5 (1,0)[b]
>16	oraz	≤25	2,5
>25	oraz	≤32	4
>32	oraz	≤40	6
>40	oraz	≤63	10

* [a] Przewody te mogą być używane tylko wówczas, jeżeli ich długość nie przekracza 2m pomiędzy punktem gdzie przewód wchodzi do urządzania a wejściem do wtyczki.

[b] Przewody o przekroju poprzecznym podanym w nawiasach mogą być używane dla urządzeń przenośnych. jeżeli ich długość nie przekracza 2m.

UWAGA: Dla przewodów zasilających dostarczonych z urządzeniami wielofazowymi, nominalny przekrój poprzeczny przewodników opiera się na maksymalnym przekroju poprzecznym przewodników na fazę na podłączeniu przewodu zasilającego do styków urządzenia.

POLSKI

POLSKI



Manufacturer: LG Electronics Inc. Changwon 2nd factory, 84, Wanam-ro,
Seongsan-gu, Changwon-si, Gyeongsangnam-do, KOREA